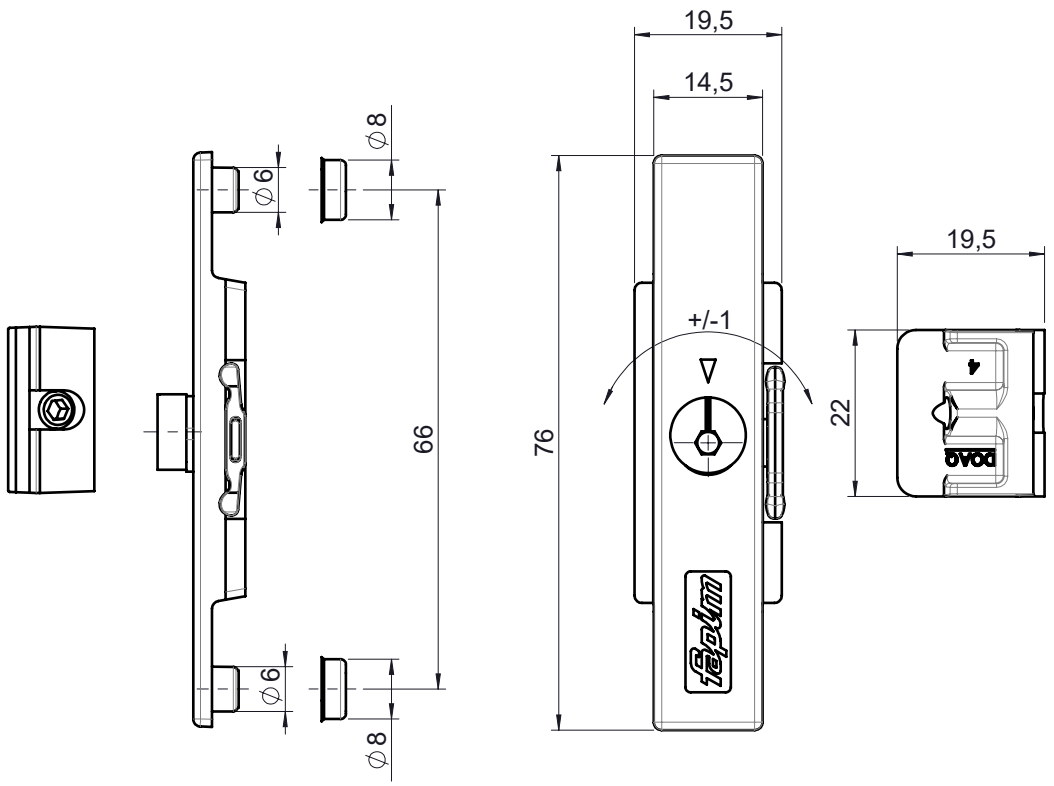


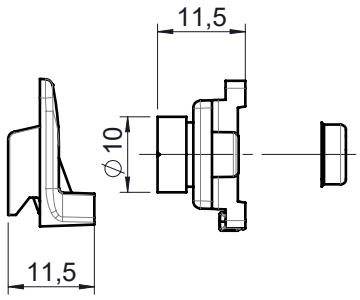


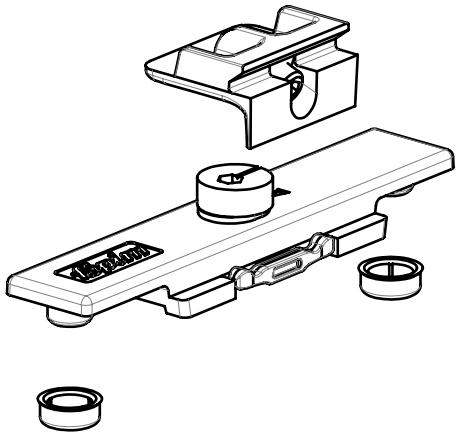

RPRODUZIONE VIETATA - REPRODUCTION FORBIDDEN - REPRODUCTION INTERDITE - NACHDRUCK VERBOTEN - REPRODUCION PROHBDA - NADRUK VERBODEN

fapim® Life in evolution

# 1585

| | |
|---|---|
| Data: | 02/02/2023 |
| Foglio 1 di 1 | |
| N° DISEGNO | REV. |
| 44321 | 01 |